上 高 牌

油泵—電機組

使用说明书

上海高压油泵厂有限公司

Shanghai High Pressure Hydraulic Pump Factory Co.,Ltd.

地址 Add：上海市青浦工业园区崧波路 1861 号
电话 Tel：021-63185336 / 63772689
网址 Http://www.shanggao1940.com
邮箱 E_mail: shanggao1940@163.com

www.shanggao1940.com

CY-Y 油泵电机组

一. 用途概述

CY-Y型油泵电机组是由CY14-1D新系列高压轴向柱塞泵和Y系列异步电动机组合的机电一体化元件。它与传统的油泵-联轴器-电机的联结方式相比，由于省去了联轴器、支架，而且不需要一块大的安装底板，轴向长度约缩短了1/3～1/4，具有体积小、重量轻、震动小、噪音低、结构紧凑，安装方便等优点。具有显著的技术经济效益。可广泛应用于机床、冶金、起重、船舶，轻工等各类机械液压系统中。

二. 型号标志

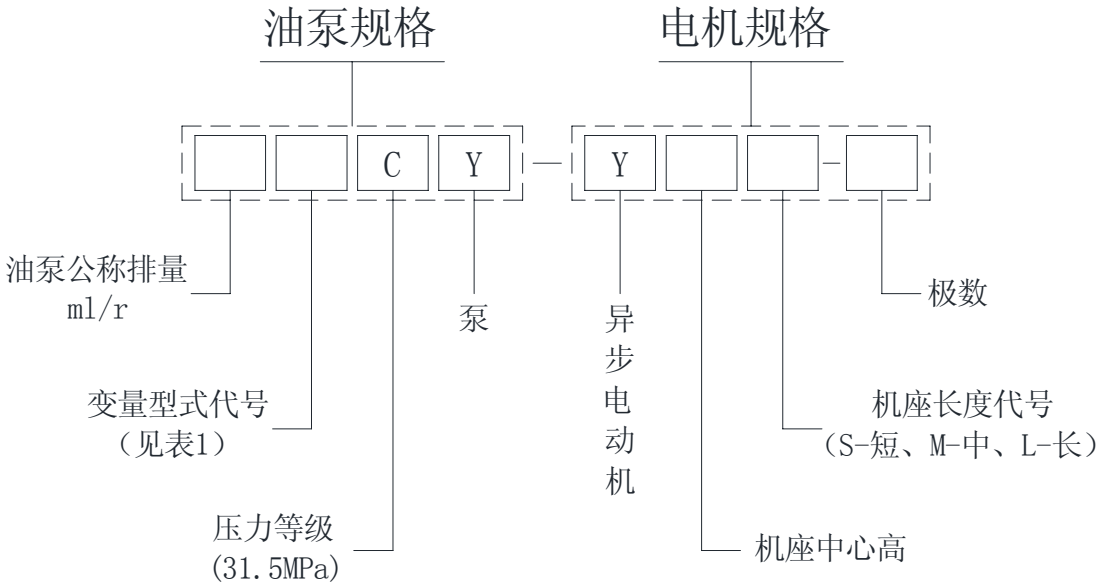

三. 油泵基本参数和本厂可供变量型式

表 1

公称排量 ml/rev	额定压力 MPa	额定转速 r/min	变量型式						
			M 定 量	C 机动伺服变量	Y 压力补偿变量	S 手动变量	P 恒压变量	MY 定级变量	Z 液控变量
10	31.5	1000/1500	√		√	√	√	√	
25		1000/1500	√	√	√	√	√	√	
40		1000/1500	√	√	√	√	√	√	
63		1000/1500	√	√	√	√	√	√	√
80		1000/1500	√	√	√	√	√	√	√
160		1000/1500	√		√	√	√		√
250		1000/1500	√		√	√	√		√

注：有"√"者表示本厂已批量生产，空白者可洽谈订货

四.油泵工作时的功率计算：

$$N=\frac{QP}{60\eta}\ (KW)$$

Q-流量（使用时的流量 L/min）
P-压力（使用时的压力 MPa）
η -总效率系数（可取0.85）

用户按实际使用的状况选用油泵电机组的规格

五.使用须知：

1.油液

（1）油液必须采用N46～N48号液压油或油温40°C时，运动粘度为41.4～74.8厘斯的正规液压油，油内所含的水份、灰份、酸值等必须符合有关液压油的规定。
（2）工作时油的温度应在15～45°C,超出时应在液压系统中采用相应措施。
（3）油液的过滤精度应在10～15μ 之内。

2.油箱

（1）油箱必须密封，装有空气滤清器，防止灰砂进入。回油箱的油液须经过滤后进入油箱。
（2）油箱的油液容积应是泵流量的5倍以上，油箱应隔成两腔，中间用丝网过滤。
（3）泵的进油管各接头处应严格密封，不准漏气；进油管口部应在油面最低时的200mm以下。严禁在进油管中安装任何滤油器，以保证吸油畅通。
（4）为了更好的保证进油畅通，进油管的通径推荐不小于表中数值。

10※CY	25※CY	40※CY	63※CY	80※CY	160※CY	250※CY
∅15	∅25	∅30	∅32	∅42	∅50/∅55	∅55/∅65

备注：
1）10～80CY系列油泵进油管接头，不推荐使用铰接式接头。
2）为保证自吸性，油泵电机组中心不得高于油液面500mm。

3.启动

（1）在启动前，必须保证泵的壳腔内充满油液，否则不准启动。
（2）检查电动机的转向，是否与油泵一致，如有不对，必须调整。
（3）泵的启动，应在空负荷状态下启动，带载启动易损坏电机，油泵易降低寿命。

4.负荷运转

（1）低负荷运转：在上述准备完成后，启动油泵，在1～2MPa压力下运转半小时。
（2）满负荷运转：低负荷运转后，再逐渐调整溢流阀和安全阀，达到用户所要求的压力，运转15分钟后可进入正常运行。

六. 油泵电机组安装外形尺寸

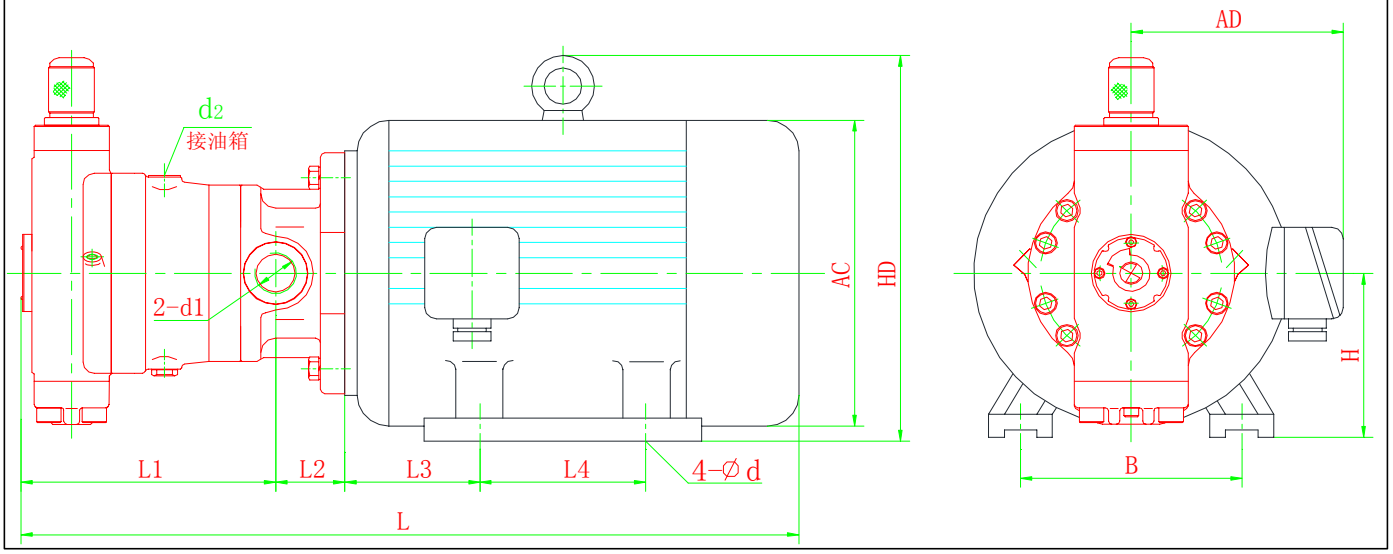

油泵电机组型号	流量 L/min	压力 MPa	功率 KW	电机型号	安装外形尺寸												
					L	L_1	L_2	L_3	L_4	AC	AD	b	H	HD	d	d_1	d_2
10※CY-Y112M-6	10	8	2.2	YYB112M-6	593	188	45	92	140	230	190	190	112	265	12	M22×1.5	M14×1.5
10※CY-Y132S-6	10	12	3.0	YYB132S-6	648	188	45	107	140	270	210	216	132	315	12		
10※CY-Y132M1-6	10	16	4.0	YYB132M1-6	678	188	45	107	178	270	210	216	132	315	12		
10※CY-Y132M2-6	10	25	5.5	YYB132M2-6	678	188	45	107	178	270	210	216	132	315	12		
10※CY-Y160M-6	10	31.5	7.5	YYB160M-6	733	188	45	119	210	325	255	254	160	385	15		
10※CY-Y100L2-4	15	8	3.0	YYB100L2-4	574	188	45	84	140	205	180	160	100	245	12		
10※CY-Y112M-4	15	12	4.0	YYB112M-4	593	188	45	92	140	230	190	190	112	265	12		
10※CY-Y132S-4	15	16	5.5	YYB132S-4	643	188	45	107	140	270	210	216	132	315	12		
10※CY-Y132M-4	15	25	7.5	YYB132M-4	678	188	45	107	178	270	210	216	132	315	12		
10※CY-Y160M-4	15	31.5	11	YYB160M-4	733	188	45	119	210	325	255	254	160	385	15		
25※CY-Y132S-6	25	5	3.0	YYB132S-6	678	228	45	107	140	270	210	216	132	315	12	M33×2	M14×1.5
25※CY-Y132M1-6	25	8	4.0	YYB132M1-6	718	228	45	107	178	270	210	216	132	315	12		
25※CY-Y132M2-6	25	12	5.5	YYB132M2-6	718	228	45	107	178	270	210	216	132	315	12		
25※CY-Y160M-6	25	16	7.5	YYB160M-6	773	228	45	119	210	325	255	254	160	385	15		
25※CY-Y160L-6	25	25	11	YYB160L-6	818	228	45	119	254	325	255	254	160	385	15		
25※CY-Y180L-6	25	31.5	15	YYB180L-6	878	228	45	133	279	360	285	279	180	430	15		
25※CY-Y112M-4	38	5	4.0	YYB112M-4	633	228	45	92	140	230	190	190	112	265	12		
25※CY-Y132S-4	38	8	5.5	YYB132S-4	683	228	45	107	140	270	210	216	132	315	12		
25※CY-Y132M-4	38	12	7.5	YYB132M-4	718	228	45	107	178	270	210	216	132	315	12		
25※CY-Y160M-4	38	16	11	YYB160M-4	773	228	45	119	210	325	255	254	160	385	15		
25※CY-Y160L-4	38	20	15	YYB160L-4	818	228	45	119	254	325	255	254	160	385	15		
25※CY-Y180M-4	38	25	18.5	YYB180M-4	843	228	45	133	241	360	285	279	180	430	15		
25※CY-Y180L-4	38	31.5	22	YYB180L-4	878	228	45	133	279	360	285	279	180	430	15		

油泵电机组型 号	流量 L/min	压力 MPa	功率 KW	电机型号	安装外形尺寸												
					L	L_1	L_2	L_3	L_4	AC	AD	b	H	HD	d	d_1	d_2
40※CY-Y160M-4	60	8	11	YYB160M-4	773	228	45	119	210	325	255	254	160	385	15	M39×2	M18×1.5
40※CY-Y160L-4	60	12	15	YYB160L-4	818	228	45	119	254	325	255	254	160	385	15		
40※CY-Y180L-4	60	18	22	YYB180L-4	878	228	45	133	279	360	285	279	180	430	15		
40※CY-Y200L-4	60	25	30	YYB200L-4	1010	228	45	150	305	400	310	318	200	475	19		
40※CY-Y225S-4	60	31.5	37	YYB225S-4	1006	228	45	143	286	450	345	356	225	530	19		
63※CY-Y160L-6	63	8	11	YYB160L-6	818	282	53	119	254	325	255	254	160	385	15	M42×2	M18×1.5
63※CY-Y180L-6	63	12	15	YYB180L-6	878	282	53	133	279	360	285	279	180	430	15		
63※CY-Y200L_1-6	63	16	18.5	YYB200L_1-6	948	282	53	150	305	400	310	318	200	475	19		
63※CY-Y200L_2-6	63	20	22	YYB200L_2-6	948	282	53	150	305	400	310	318	200	475	19		
63※CY-Y225M-6	63	25	30	YYB225M-6	1040	282	53	143	311	450	345	356	225	530	19		
63※CY-Y250M-6	63	31.5	37	YYB250M-6	1265	282	53	161	349	500	385	406	250	575	24		
63※CY-Y160L-4	95	8	15	YYB160L-4	880	282	53	119	254	325	255	254	160	385	15		
63※CY-Y180L-4	95	12	22	YYB180L-4	940	282	53	133	279	360	285	279	180	430	15		
63※CY-Y200L-4	95	16	30	YYB200L-4	1010	282	53	150	305	400	310	318	200	475	19		
63※CY-Y225S-4	95	20	37	YYB225S-4	1006	282	53	143	286	450	345	356	225	530	19		
63※CY-Y225M-4	95	25	45	YYB225M-4	1040	282	53	143	311	450	345	356	225	530	19		
63※CY-Y250M-4	95	31.5	55	YYB250M-4	1265	282	53	161	349	500	385	406	250	575	24		
80※CY-Y180L-6	80	8	15	YYB180L-6	878	282	53	133	279	360	285	279	180	430	15	M42×2 . M48×2	M18×1.5
80※CY-Y200L1-6	80	12	18.5	YYB200L_1-6	948	282	53	150	305	400	310	318	200	475	19		
80※CY-Y225M-6	80	16	30	YYB225M-6	1040	282	53	143	311	450	345	356	225	530	19		
80※CY-Y250M-6	80	20	37	YYB250M-6	1265	282	53	161	349	500	385	406	250	575	24		
80※CY-Y280S-6	80	25	45	YYB280S-6	1211	282	53	200	368	560	410	457	280	640	24		
80※CY-Y280M-6	80	31.5	55	YYB280M-6	1262	282	53	200	419	560	410	457	280	640	24		
80※CY-Y180M-4	120	8	18.5	YYB180M-4	905	282	53	133	241	360	285	279	180	430	15		
80※CY-Y200L-4	120	12	30	YYB200L-4	1010	282	53	150	305	400	310	318	200	475	19		
80※CY-Y225S-4	120	16	37	YYB225S-4	1006	282	53	143	286	450	345	356	225	530	19		
80※CY-Y225M-4	120	20	45	YYB225M-4	1040	282	53	143	311	450	345	356	225	530	19		
80※CY-Y250M-4	120	25	55	YYB250M-4	1265	282	53	161	349	500	385	406	250	575	24		
160※CY-Y225M-6	160	8	30	YYB225M-6	1129	365	59	143	311	450	345	356	225	530	19	∅64×∅50	M22×1.5
160※CY-Y250M-6	160	12	37	YYB250M-6	1354	365	59	161	349	500	385	406	250	575	24		
160※CY-Y280S-6	160	16	45	YYB280S-6	1300	365	59	200	368	560	410	457	280	640	24		
160※CY-Y280M-6	160	20	55	YYB280M-6	1351	365	59	200	419	560	410	457	280	640	24		
160※CY-Y315S-6	160	25	75	YYB315S-6	1564	365	59	222	406	640	530	508	315	770	28		
160※CY-Y315M_1-6	160	31.5	90	YYB315M_1-6	1614	365	59	222	457	640	530	508	315	770	28		
250※CY-Y250M-6	250	8	37	YYB250M-6	1421	420	71	161	349	500	385	406	250	575	24	∅76×∅55	M22×1.5
250※CY-Y280M-6	250	12	55	YYB280M-6	1418	420	71	200	419	560	410	457	280	640	24		
250※CY-Y315S-6	250	16	75	YYB315S-6	1631	420	71	222	406	640	530	508	315	770	28		
250※CY-Y315M_1-6	250	20	90	YYB315M_1-6	1681	420	71	222	457	640	530	508	315	770	28		
250※CY-Y315M_2-6	250	25	110	YYB315M_2-6	1681	420	71	222	457	640	530	508	315	770	28		
250※CY-Y315M_3-6	250	31.5	132	YYB315M_3-6	1681	420	71	222	457	640	530	508	315	770	28		

备注：1）当40※CY系列选用电机达30KW及以上，160※CY和250※CY选配4级电机时，相关尺寸请联系我司技术部。

2）因是内插专用电机，不同电机厂家尺寸会不一样，以上型号规格尺寸仅供参考，如有变动，恕不另行通知。

＊ CY/CM14-1D外形尺寸见下列图表:

尺寸	规　格											
	螺纹连接								法兰连接			
	10*		25*		40*		63*/80*		160*		250*	
轴端分类	大轴	小轴	大轴	小轴	大轴	小轴	大轴	小轴	大轴	小轴	大轴	小轴
A	φ30h6	φ20h6	φ30h6	φ20h6	φ30h6	φ20h6	φ40h6	φ30h6	φ50h6	φ40h6	φ50h6	φ40h6
B	φ100	φ80	φ100	φ80	φ100	φ80	φ125	φ100	φ160	φ125	φ160	φ125
C	32.5	22.5	32.5	22.5	32.5	22.5	42.8	32.5	53.8	42.8	53.8	42.8
D	44	31	45	32	45	32	60	46	90	60	90	60
E	4		4		4		4		4		5	
F	40	28	40	28	40	28	50	40	80	55	80	55
G	7		7		9		9		9		9	
H	175		175		200		224		280		355	
I	16		20		20		22		28		32	
J	45		45		45		53		63		81	
K	130		157		145		196		244		321	
L	71		83		87		108		145		170	
M	M14×1.5-7H		M14×1.5-7H		M18×1.5-7H		M18×1.5-7H		M22×1.5-7H		M22×1.5-7H	
N	140		140		140		180		224		280	
P	14		14		14		18		22		26	
Q	8h9	6h9	8h9	6h9	8h9	6h9	12h9	8h9	16h9	12h9	16h9	12h9
R	-		-		-		-		40		45	
S	142		172		180		200		260		330	
T	M22×1.5-7H		M33×2-7H		M39×2-7H		M42×2-7H （63*） M48×2-7H （80*）		Φ50（1000r/min） Φ55（1500r/min）		Φ55（1000r/min） Φ65（1500r/min）	
U	-		-		-		-		Φ64（1000r/min） Φ70（1500r/min）		Φ76（1000r/min） Φ76（1500r/min）	
V	-		-		-		-		90		110	
W	-		-		-		-		25		25	
X	234		277		287		341		435		518	
Y	194		228		226		286		353		445	
AA	φ150		φ170		φ182		φ225		φ300		φ360	
BB	189		219		220		281		349		441	
CC	23.4		36.4		29		43.4		42.8		57	
DD	M6-6g		M8-6g		M8-6g		M8-6g		M8-6g		M8-6g	

EE	105	97	88	130	100	140	127	102	159	130	138	133	138	168	133	157	160	130	180	155	180	178	167	/	177	215	215	203	/	207
FF	242	289	231	287	276	320	352	263	339	298	336	349	296	344	302	354	397	306	377	365	399	453	405	/	421	461	522	465	/	518
变量形式	C	Y	S	MY	P	C	Y	S	MY	P	C	Y	S	MY	P	C	Y	S	MY	P	C	Y	S	MY	P	C	Y	S	MY	P

备注：① 5MCY14-1D柱塞泵相关尺寸请联系我司技术部。

② 因不同功率的插入式电机其轴孔大小不一样，选泵时请注意同一规格排量的D型泵有大轴和小轴区分。

③ 因插入式电机是专用电机，为非标产品，以上型号规格尺寸仅供参考（请以实物为准），如有变动，恕不另行通知。

MCY14-1D轴向柱塞泵外形尺寸

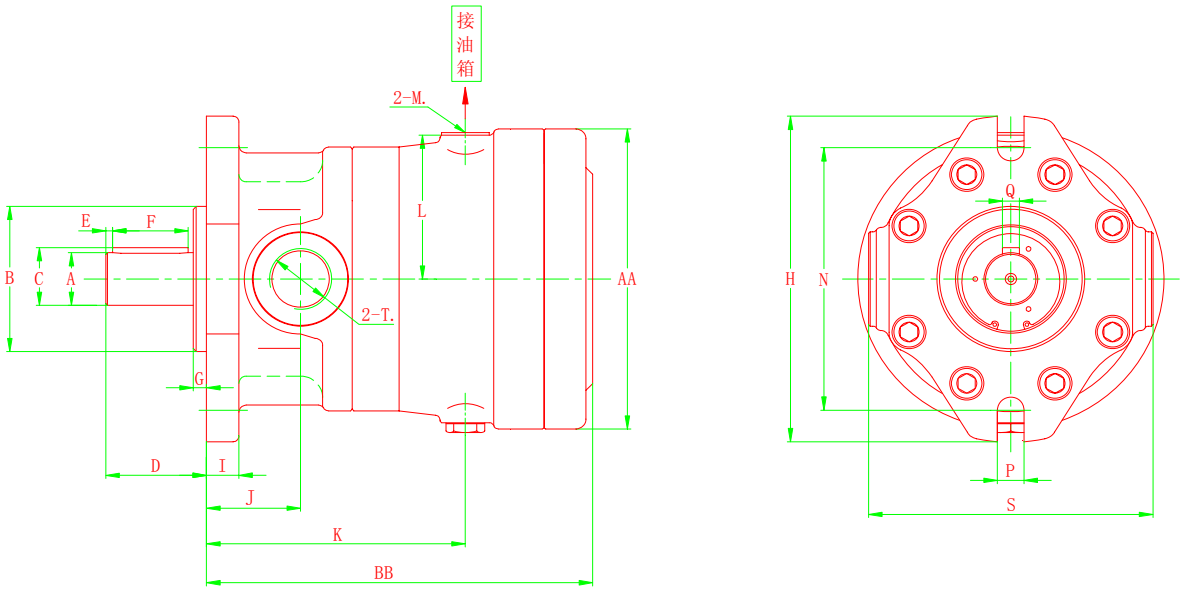

⇧螺纹连接

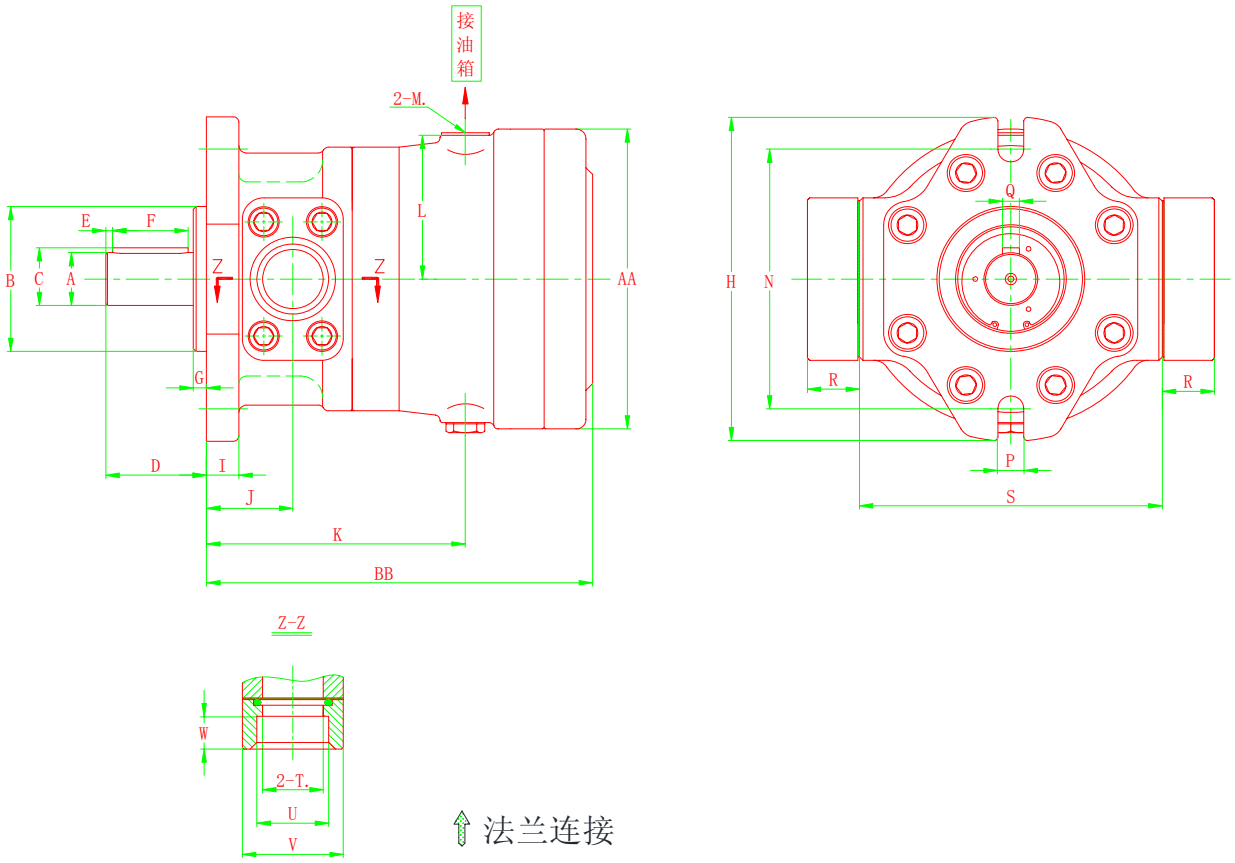

⇧法兰连接

CCY14-1D轴向柱塞泵外形尺寸

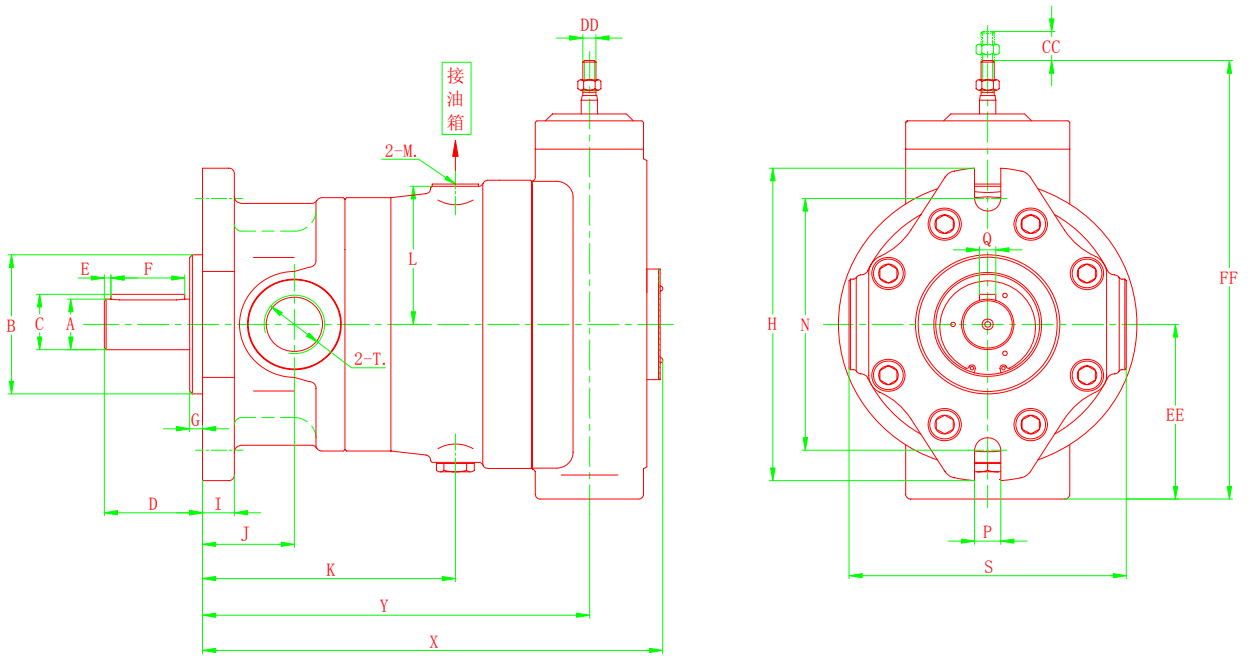

螺纹连接

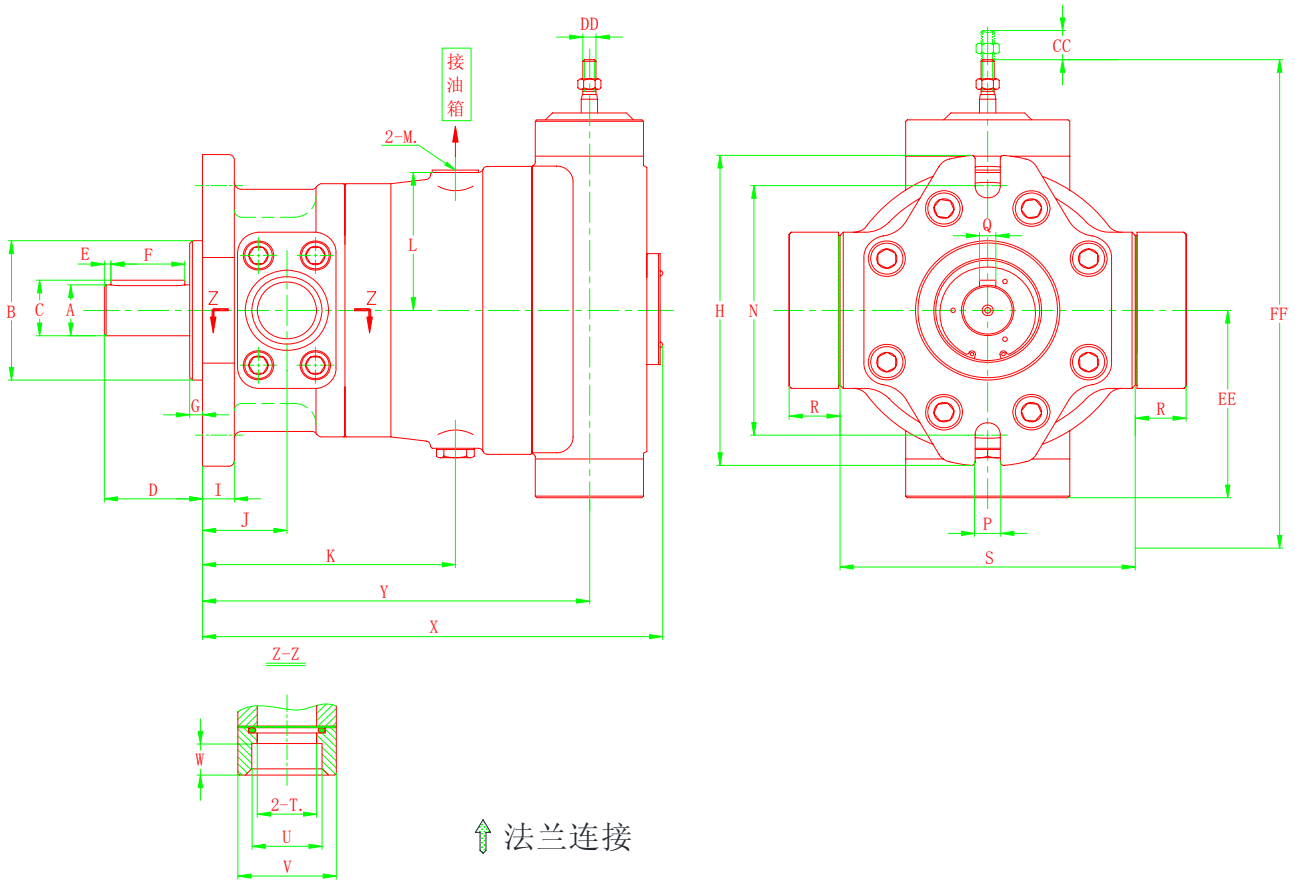

法兰连接

MY CY14-1D轴向柱塞泵外形尺寸

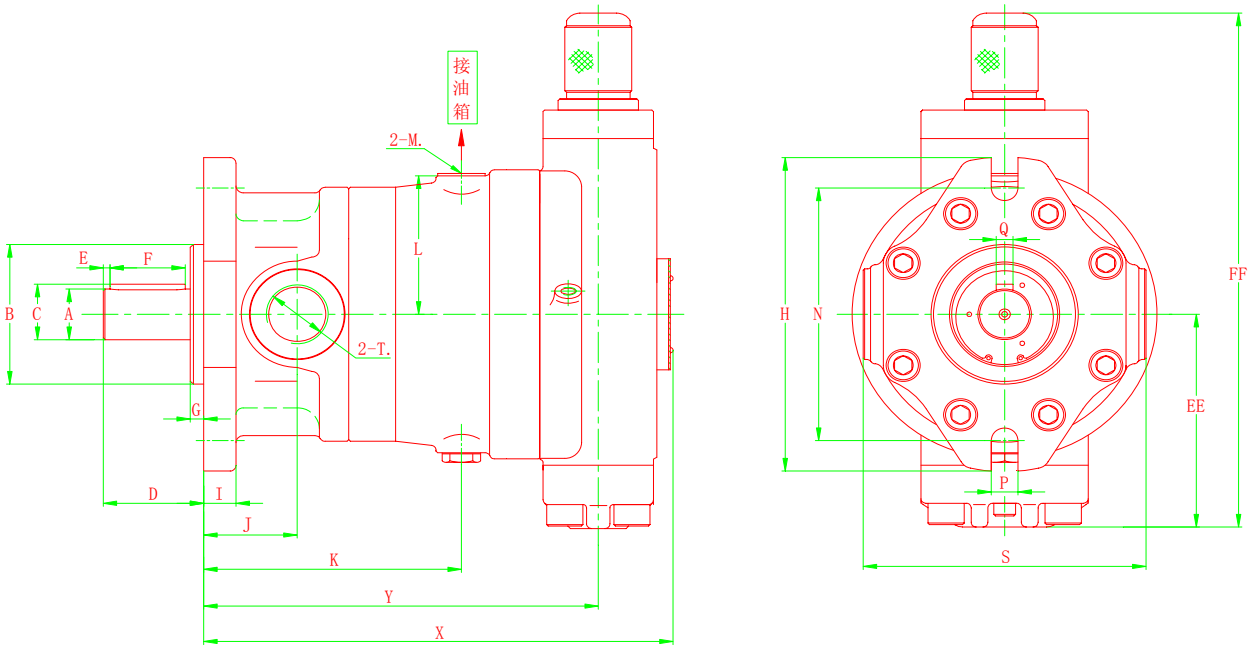

螺纹连接

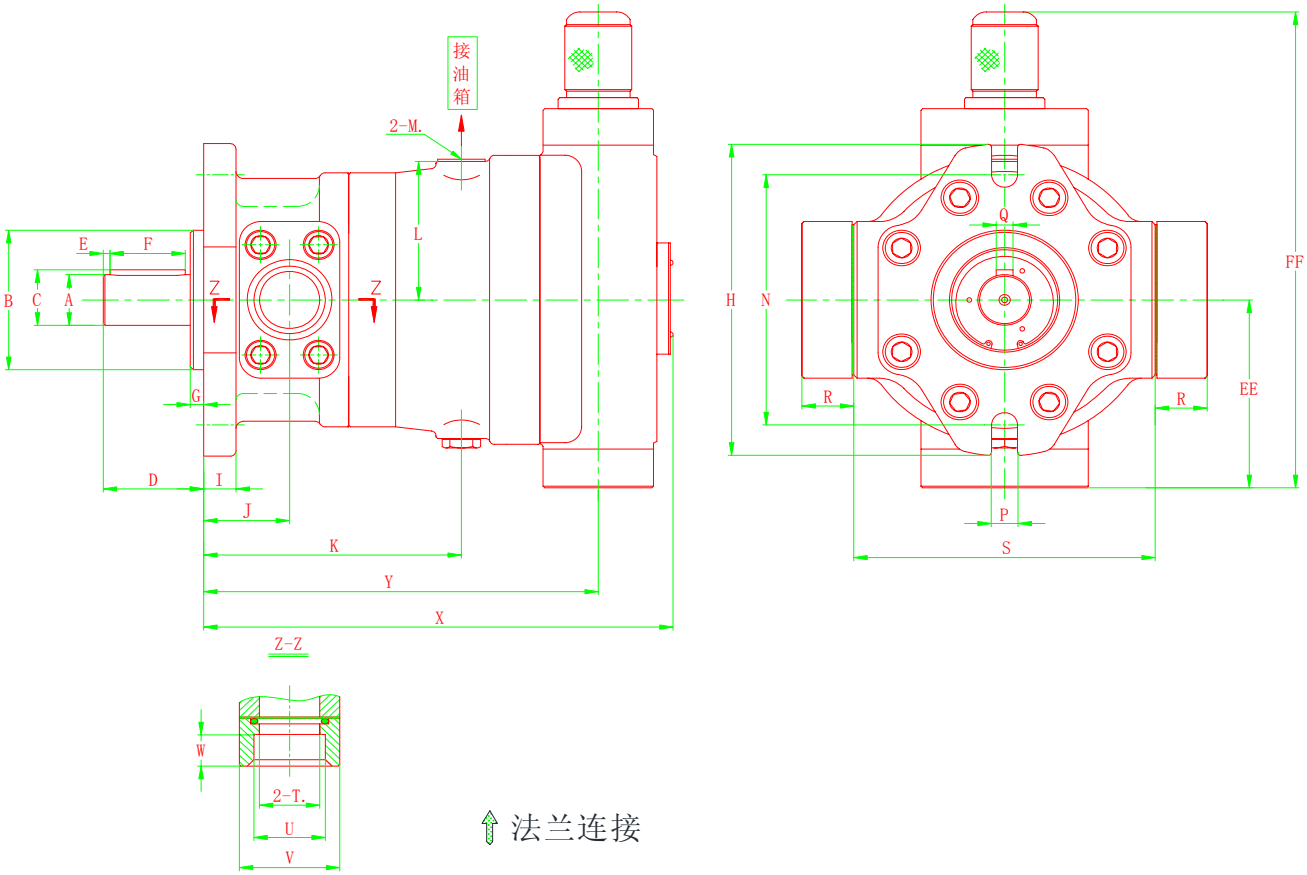

法兰连接

SCY14-1D轴向柱塞泵外形尺寸

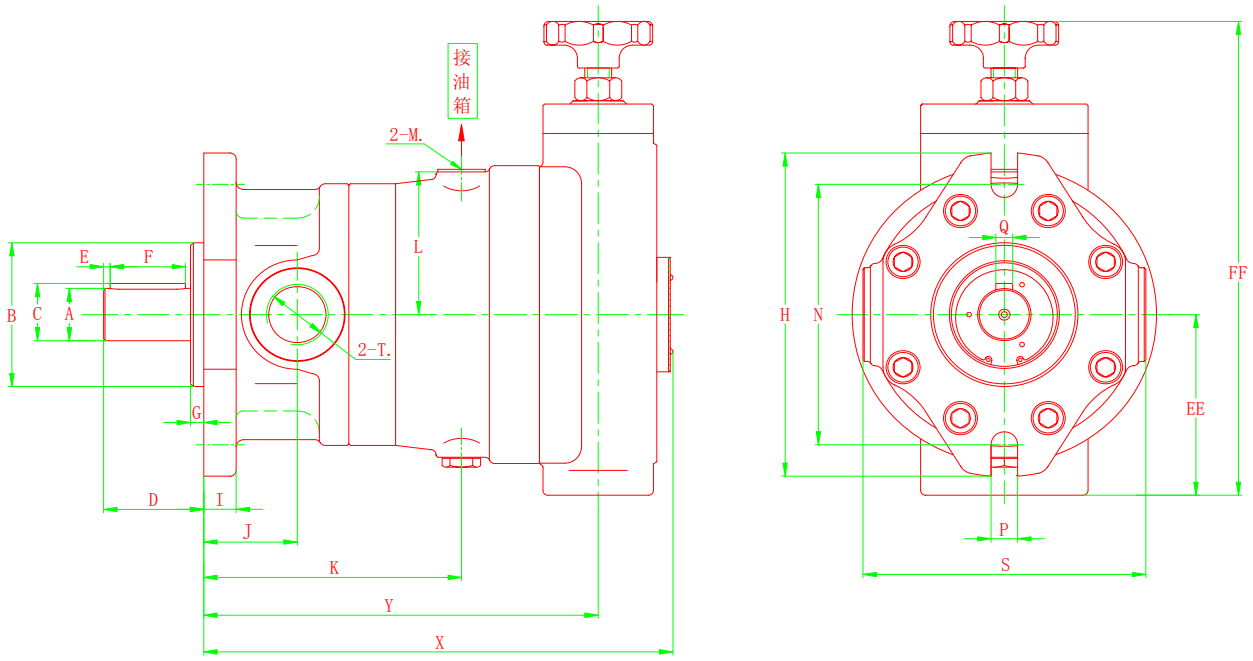

螺纹连接

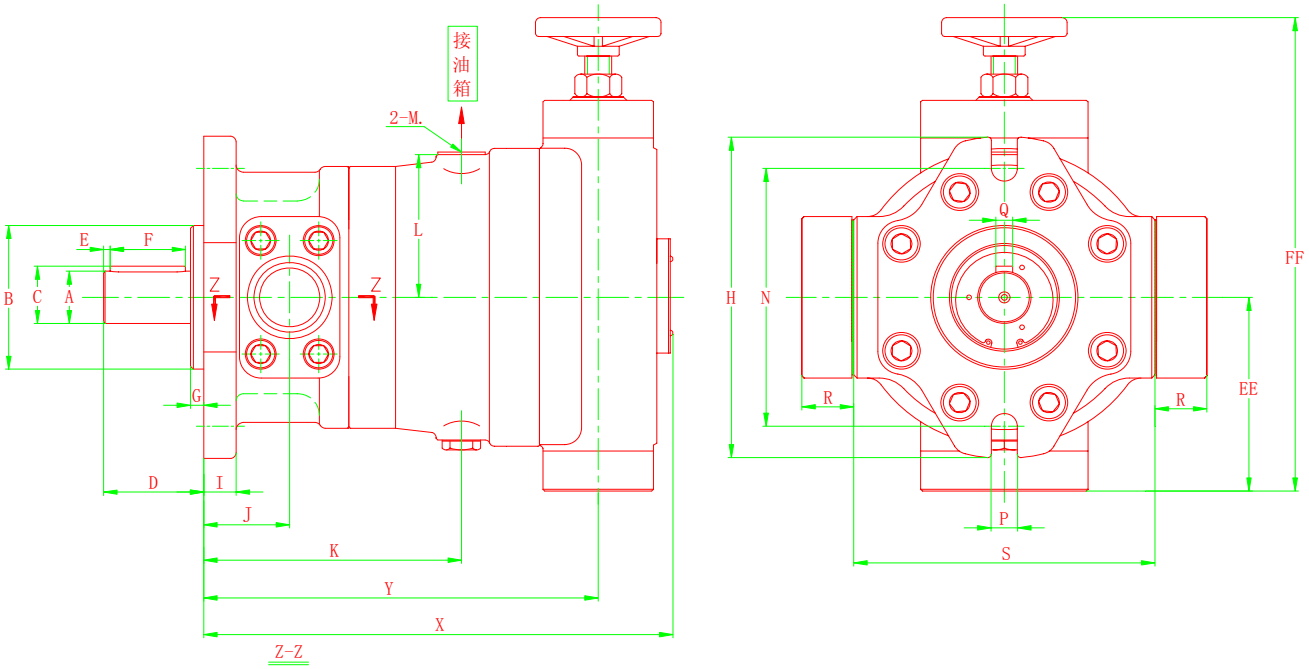

法兰连接

PCY14-1D轴向柱塞泵外形尺寸

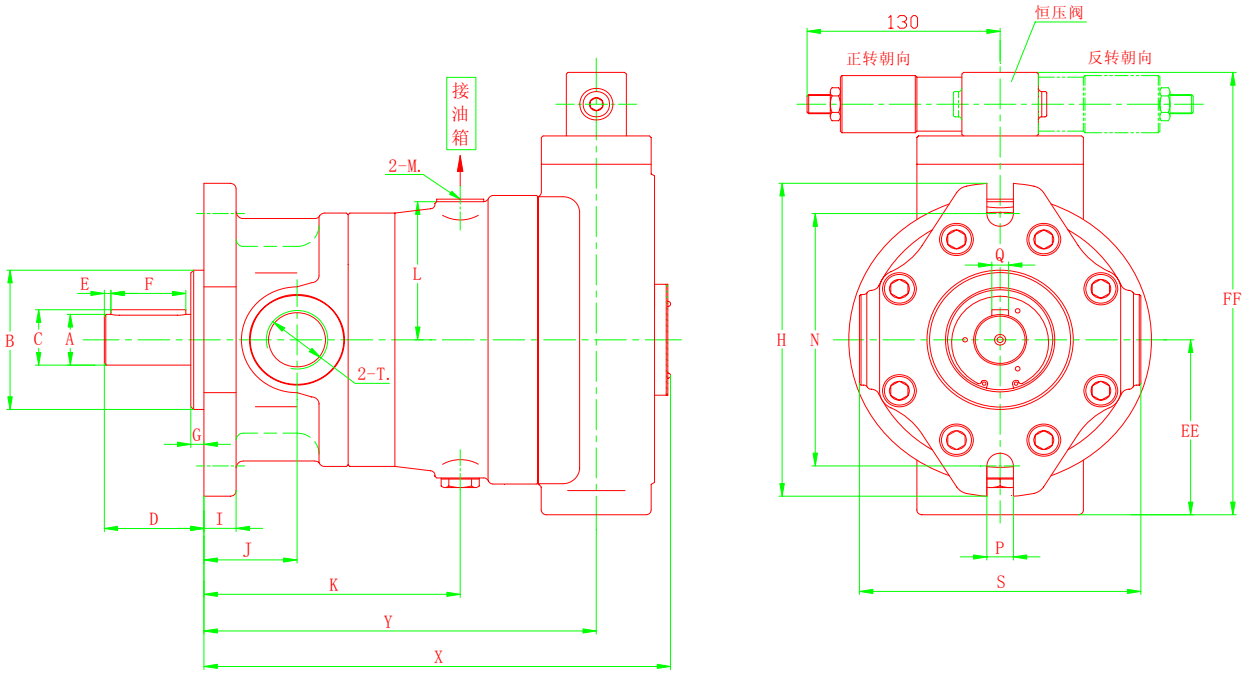

螺纹连接

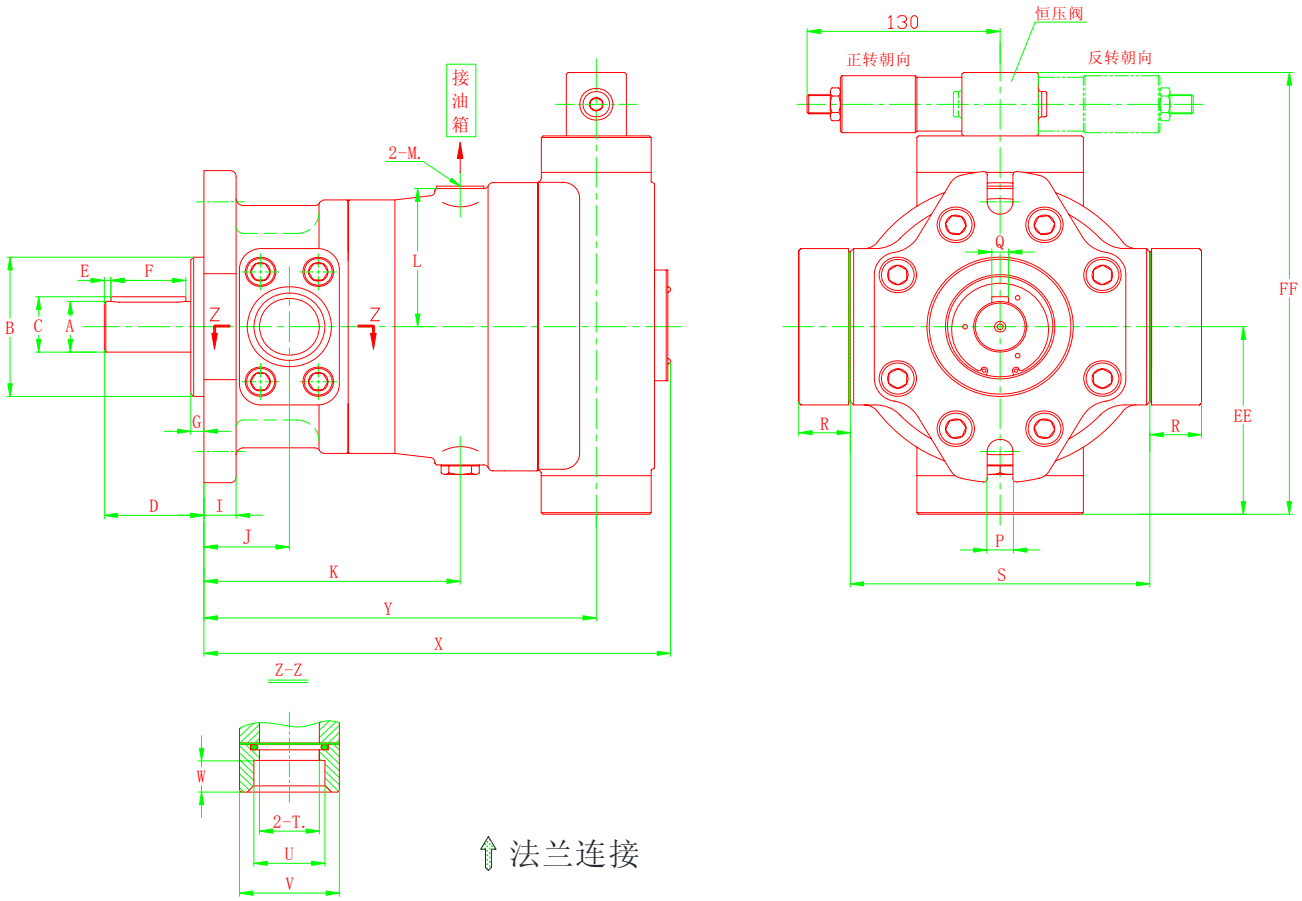

法兰连接

上海高压油泵厂有限公司

Shanghai High Pressure Hydraulic Pump Factory Co., Ltd.

上海市青浦工业园新厂区

质量承诺申明

1）实行终身服务和“三包”。

2）质量保证期为壹年。

（以铭牌或产品合格证签发日期起计）

3）请遵照本使用说明书使用。

4）请与本公司保持联系。

详细内容请登录我公司官网

Http://www.shanggao1940.com

上海高压油泵厂有限公司工厂及销售总部

地址 Add：上海市青浦工业园区崧波路 1861 号

电话 Tel：021-63185336 / 63772689

邮箱 E_mail：shanggao1940@163.com

www.shanggao1940.com

No. 03-23-SG

Revised Mar, 2023